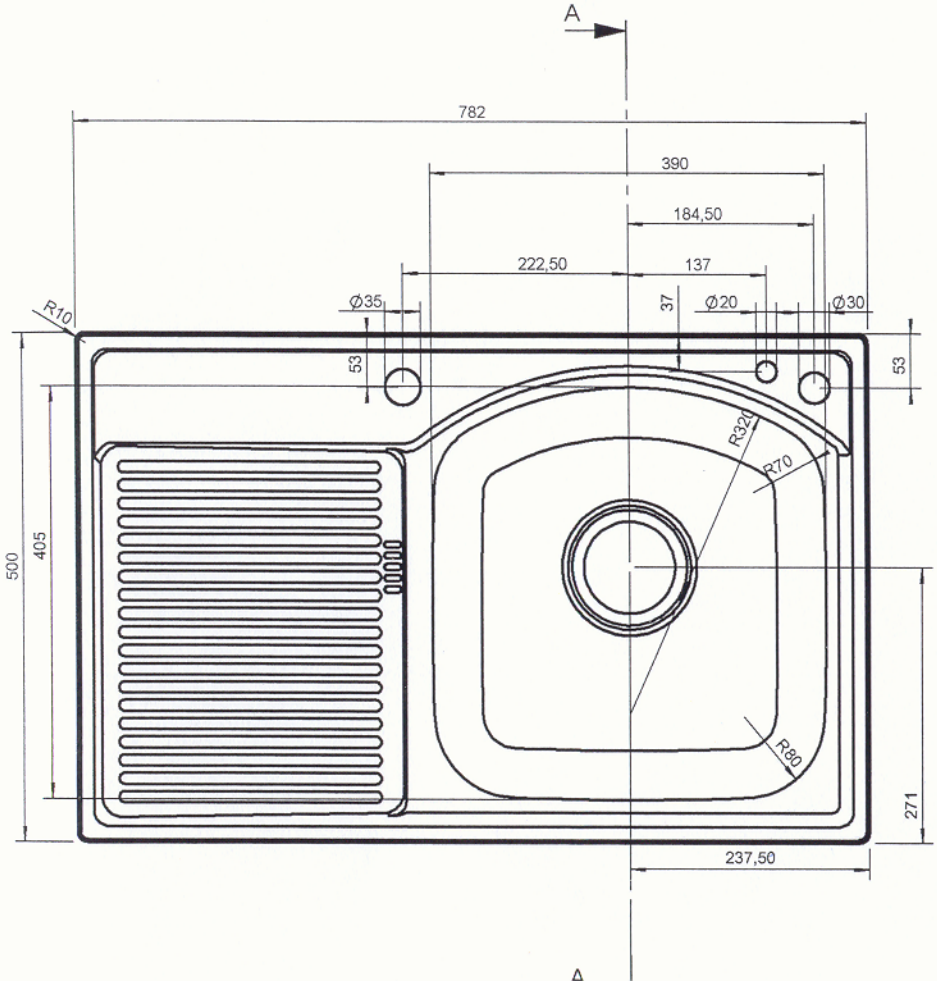
A
782
390
184,50
222,50
137
37
Ø35
Ø20
Ø30
R10
53
53
R320
R70
500
405
R80
271
237,50
A

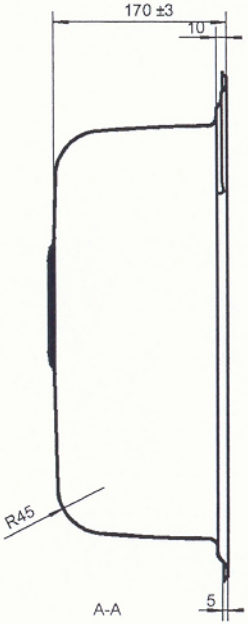
170 ±3
10
R45
A-A
5