AXOR

AXOR Citterio
1-greps kjøkkenarmatur med uttrekkbar dusj
Overflater: **krom** Art. nr. : **39835000**

Beskrivelse

Informasjon

- ComfortZone 250
- svingområde 110° / 150°
- normal stråle og dusjstråle
- låsbar dusjstråle, innstilling av stråletype med knappetrykk
- MagFit magnetisk dusjholder
- Quick-Connect dusjslange
- gjennomstrømningsmengde 9,5 l/min
- keramisk innmat
- G ⅜-tilslutningsslanger
- tilbakeslagsventil integrert
- passer til gass gjennomstrømningsvarmer
- SVGW 1010-5788
- ETA VA 1.42/17899
- ACS 14 ACC LY 356, valide jusqu'au 11.06.2019
- Kiwa K6161_Mechanical Mixers EN817
- SINTEF 1997
- WELS SGP 1 Tick SKT/BT-2013/014054

Teknologi

Quick Clean

Comfort Zone

Sertifikater

JWWA

SVGW SSIGE

PRODUKTSERTIFIKAT SINTEF Certification

ATTESTATION A.C.S. DE CONFORMITE SANITAIRE

Produktbilde

Måltegning

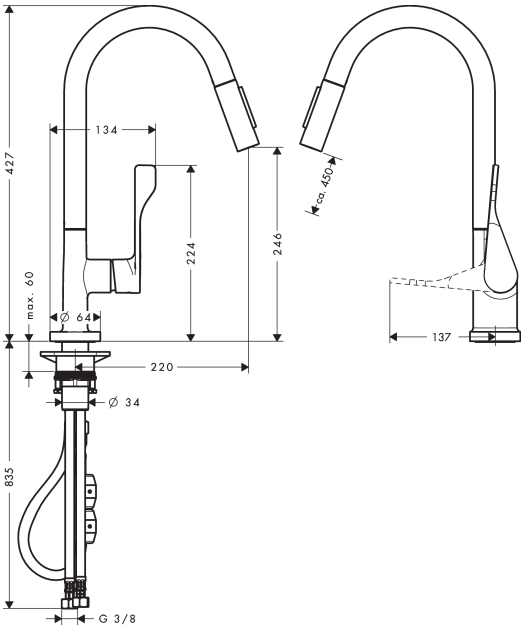

AXOR Citterio
1-greps kjøkkenarmatur med uttrekkbar dusj
Overflater: **krom** Art. nr. : **39835000**
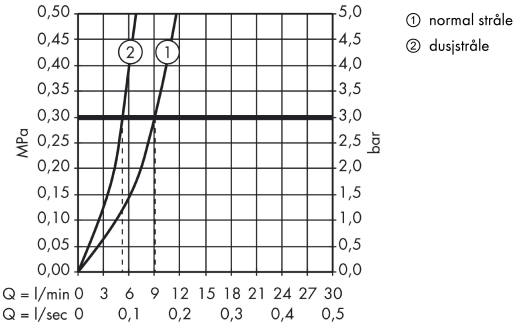
Gjennomstrømningsdiagram